OBUDOWA STUDNI GŁĘBINOWEJ NR 2
WRAZ Z INSTALACJĄ POMPOWĄ
Skala 1:25

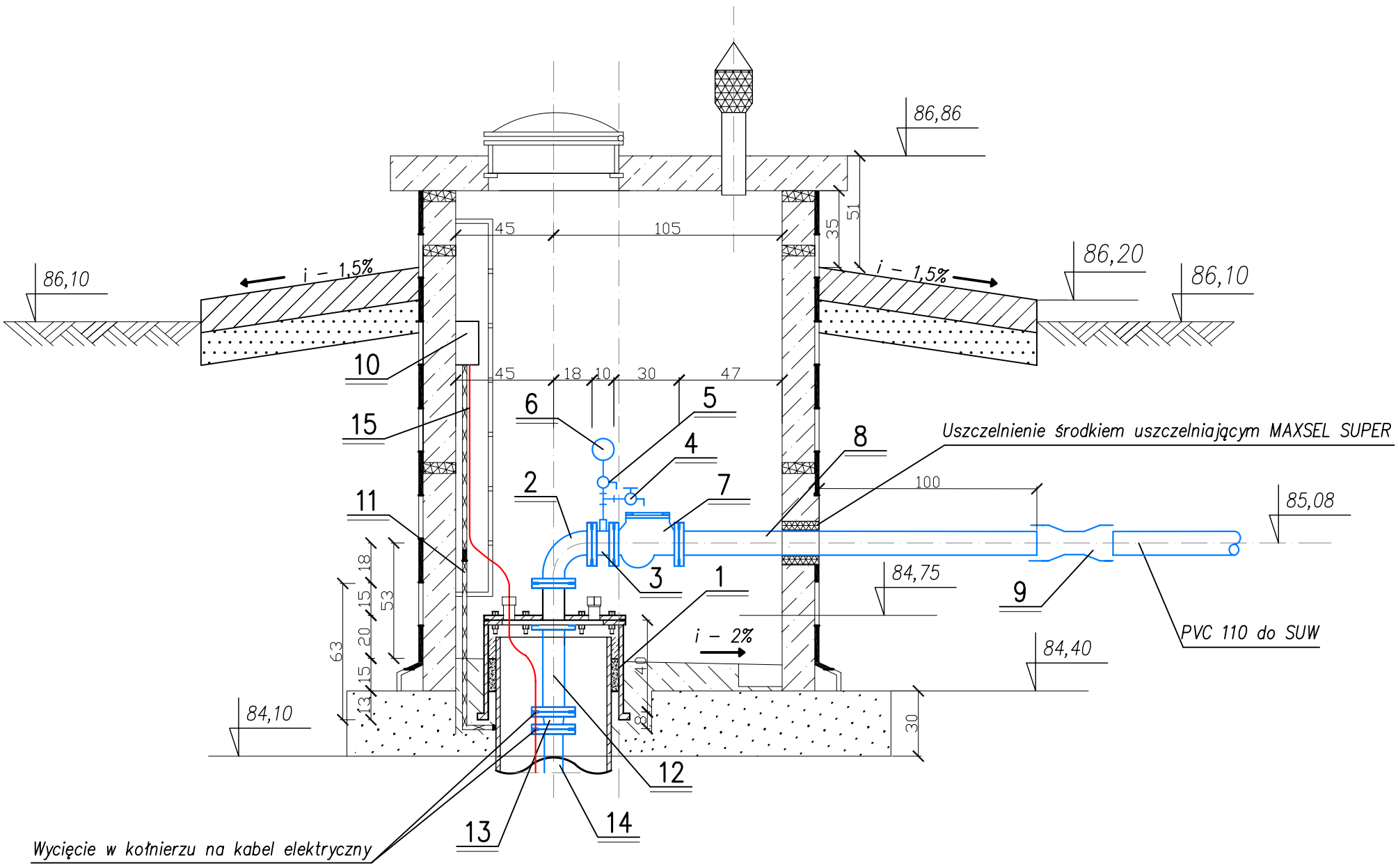

OZNACZENIA:

1 – Głowica studni głębinowej DN638, H–630 – kpl. 1,0 w/g rozwiązania technicznego Firmy "PROWODROL – SULECHÓW"
2 – Kolano dwukołnierzowe DN 100 z żeliwa steroidalnego wewnątrz cementowanych PN 10 Firmy "MATERBUD"
3 – Króciec dwukielichowy PN 10 DN 100 L–10 cm ze stali nierdzewnej z wspawaną mufą DN 15 wyrób warsztatowy
4 – Zawór czerpalny DN 15 ze stali nierdzewnej
5 – Zawór trójdrogowy DN 15 mosiężny
6 – Manometr tarcza DN 100 PN 10
7 – Zawór zwrotny kołnierzowy kulowy DN 100 Firmy "DANFOS" – korpus żeliwo szare, kula aluminium pokryte gumą naturalną, śruba stal nierdzewna
8 – Rura PE 110 PN 10 z kołnierzem ze stali nierdzewnej L– 162,0 cm
9 – Dwukielich PVC 110
10 – Skrzynka zasilania elektrycznego pompy
11 – Uziom wyrównawczy wykonać na etapie montażu obudowy i głowicy studni
12 – Kruciec dwukołnierzowy FF DN 100 L– 40 cm z żeliwa steroidalnego wewnątrz cementowanego PN 10 Firmy "MATERBUD"
13 – Zwężka dwukołnierzowa FFR DN 100x80 L–8,0 cm z żeliwa sferoidalnego wewnątrz cementowanego Firmy "MATERBUD"
14 – Rury tłoczne DN80 kołnierzowe ze stali nierdzewnej wyrób warsztatowy 4 odcinki po 5m i 1 odcinek 3,2m
15 – Przewód elektryczny

PROJEKT
UZBROJENIA INSTALACJI POMPOWEJ
DLA STUDNI GŁĘBINOWEJ NR 2
SUW SZCZEPANKI
Skala 1:25

BIURO USŁUG PROJEKTOWYCH I NADZORU BUDOWLANEGO
Zbigniew Bejger 87-300 Brodnica ul. Boh. Września 2

OBIEKT : STACJA UZDATNIANIA WODY W SZCZEPANKACH
INWESTOR : URZĄD GMINY W JABŁONOWIE POMORSKIM

ZADANIE : MODERNIZACJA STACJI UZDATNIANIA WODY ZE ZMIANĄ TECHNOLOGI WRAZ Z ROBOTAMI TOWARZYSZĄCYMI W OBRĘBIE BUDYNKU STACJI

Funkcja :	Nazwisko i imię	Podpis	Data
Projektował :	tech. bud. spec. inst. i urządz. sanitarne Zbigniew Bejger upr. proj. Nr BR-RN-V/45/TO/83		październik 2008 r.
Asystent Projektanta	mgr inż. Karol Koźmiński		Nr rys.
Sprawdzający	mgr inż. Sebastian Tomkowiak upr. bud. Nr WKP/0257/PWOS/05		10