PRZEKRÓJ PROJEKTOWANEJ OBUDOWY STUDNI GŁĘBINOWEJ NR 2
Skala 1:25

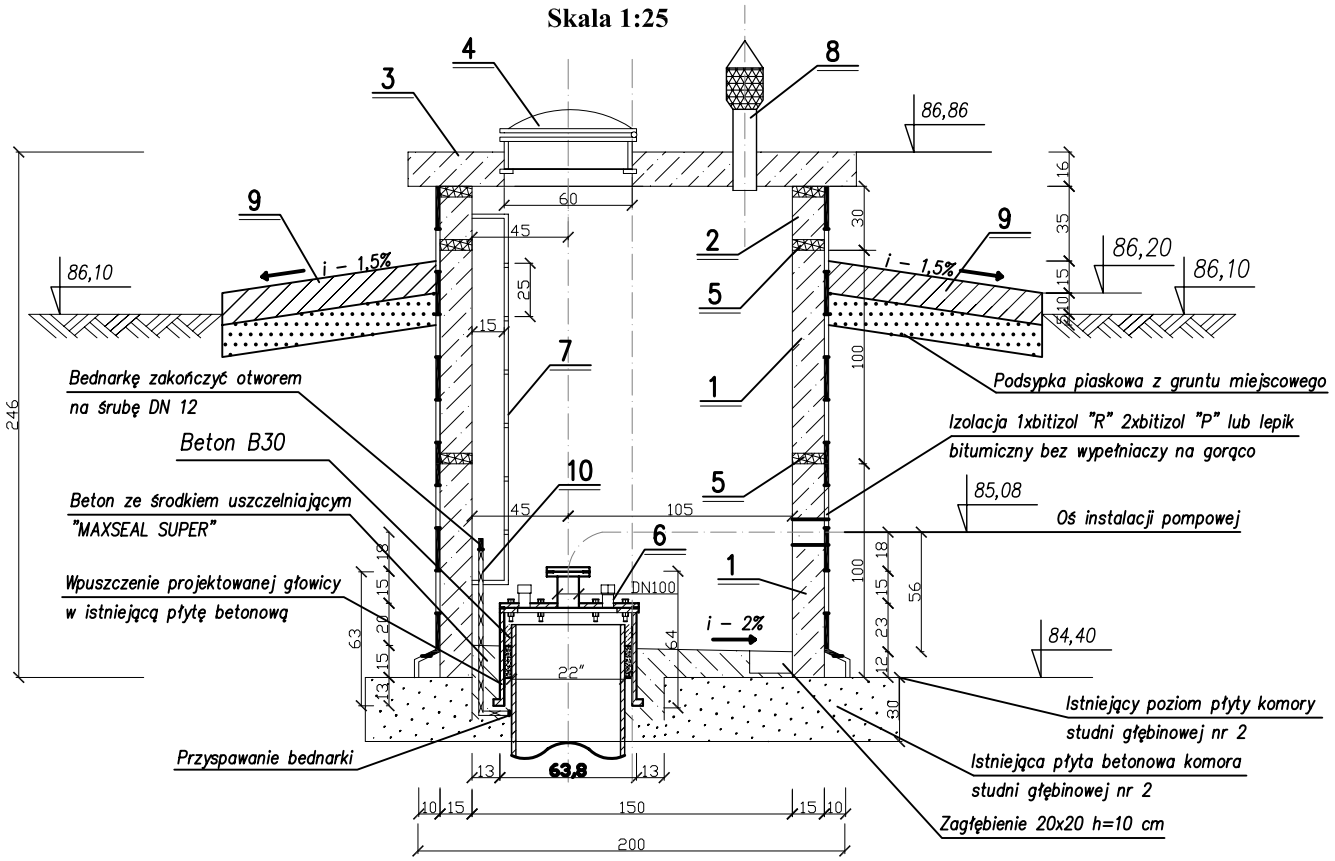

SZCZEGÓŁ ZAMOCOWANIA GŁOWICY
Skala 1:10

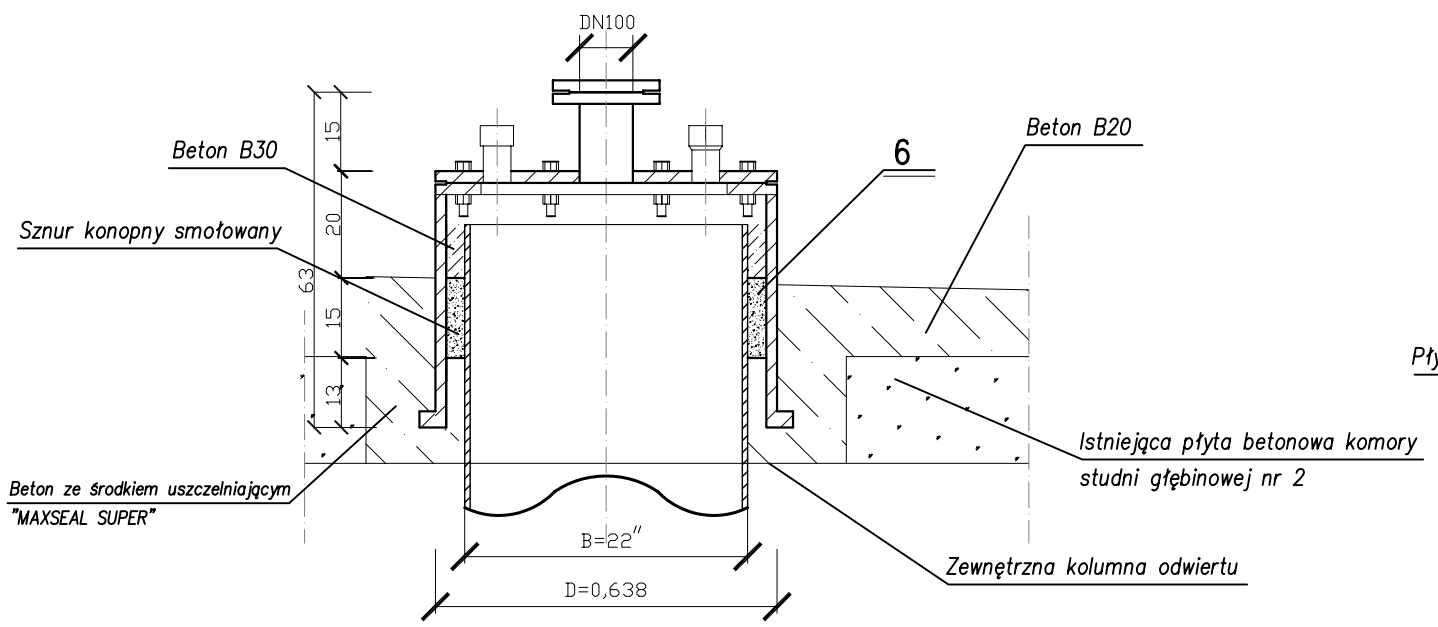

RZUT PROJEKTOWANEJ OBUDOWY STUDNI GŁĘBINOWEJ NR 2 WRAZ Z UTWARDZENIEM TERENU PRZY OBUDOWIE
Skala 1:25

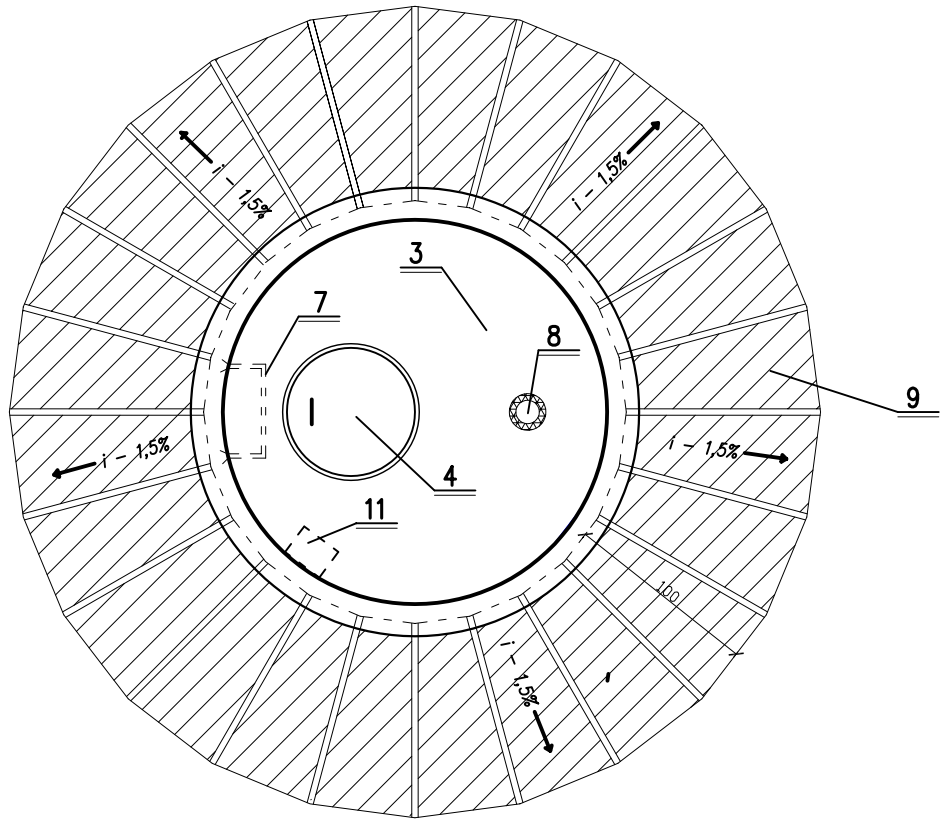

OZNACZENIA:

1 – Element komory studni 1.500x1.000 np. typu "ALSYBET"
2 – Element komory studni 1.500x300 np. typu "ALSYBET"
3 – Płyta pokrywa studni 2.100/600 np. typu "ALSYBET"
4 – Właz typ lekki typu "Wałcz" 5 T producent "ALSYBET"
5 – Uszczelka gumowa DN 1.500 typu "FORSHEDA 116" do połączenia elementów komory studni np. typu "ALSYBET"
6 – Głowica studni głębinowej DN 638, H–630 – 1,0 kpl. w/g rozwiązania technicznego Firmy "PROWODROL – SULECHÓW"
7 – Drabina studzienna z kątownika 40x40 – wyrób warsztatowy (po wykonaniu poddać cynkowaniu)
8 – Rura wywiewna PVC 110 – wywiewka owinięta siatką nylonową drobnooczkową 1 mm^2
9 – Płyta trapezowa betonowa o wym: 20x50x100 gr. 15cm, 24,0 sztuk ułożone ze szczeliną co 3 cm do wypełnienia piaskiem
10 – UZIOM wyrównawczy dla skrzynki zasilania energetycznego pompy. Wykonać z bednarki ocynkowanej szer. 2 cm gr. 0,5 cm. Przyspawać do zewnętrznej kolumny odwiertu i zakończyć 0,5m nad dnem komory.
11 – Skrzynka zasilania elektrycznego pompy

UWAGI WYKONAWCZE:

1 – Dla montażu projektowanej obudowy studni głębinowej wykonać odkrywkę istniejącej komory i dokonać jej rozbiórki wraz z głowicą i jej uzbrojeniem
2 – Wykuć z płyty betonowej istniejącą głowicę i zamontować nową.
3 – Posadowienie kręgów nowej obudowy dokonać na istniejącej płycie i wykonać w/g niniejszego projektu.

PROJEKT
WYMIANY ISTNIEJĄCEJ OBUDOWY STUDNI GŁĘBINOWEJ NR 2 MUROWANEJ PROSTOKĄTNEJ NA OBUDOWĘ Z KRĘGÓW BETONOWYCH DN 1.500
Skala 1:25

SZCZEGÓŁ ZAMOCOWANIA WŁAZU TYPU WAŁCZ W PŁYCIE POKRYWOWEJ STUDNI

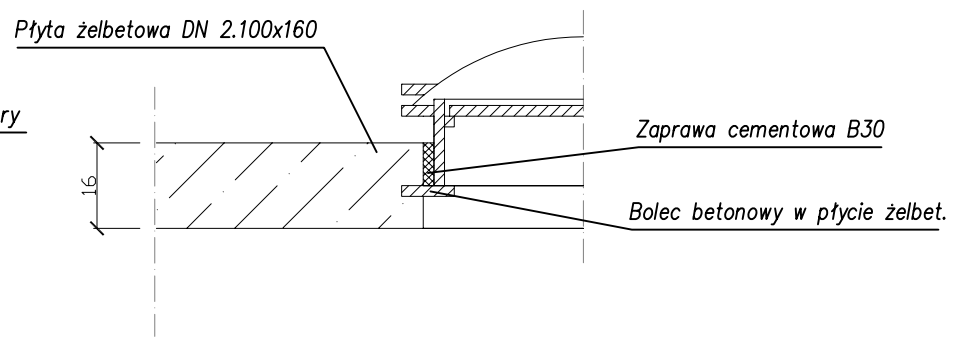

BIURO USŁUG PROJEKTOWYCH I NADZORU BUDOWLANEGO Zbigniew Bejger 87-300 Brodnica ul. Boh. Września 2			
OBIEKT : STACJA UZDATNIANIA WODY W SZCZEPANKACH INWESTOR : URZĄD GMINY W JABŁONOWIE POMORSKIM			
ZADANIE : MODERNIZACJA STACJI UZDATNIANIA WODY ZE ZMIANĄ TECHNOLOGI WRAZ Z ROBOTAMI TOWARZYSZĄCYMI W OBRĘBIE BUDYNKU STACJI			
Funkcja :	Nazwisko i imię	Podpis	Data
Projektował :	tech. bud. spec. inst. i urządz. sanitarne Zbigniew Bejger upr. proj. Nr BR-RN-V/45/TO/83		październik 2008 r.
Asystent Projektanta	mgr inż. Karol Koźmiński		Nr rys.
Sprawdzający	mgr inż. Sebastian Tomkowiak upr. bud. Nr WKP/0257/PWOS/05		9